Q MONTSET

Kód výr. 1740001104

• Directions for use • Návod k pouġití • Návod k pouġitiu • Bedienungsanleitung • Instrukcja montaġu oprawy • Használati utasítás • Lietoġanas pamācība • Naudojimosi insrukcija • Kasutamisjuhend • Instructjuni de folosire • Uputstvo za upotrebu • Navodilo za uporabo • Инструкция по эксплуатации • Упътване • Manual de instrucciones • Gebruiksaanwijzing • Mode d´emploi • Istruzioni per l´uso • Monteringsveledning • Modo de emprego • ΝΕΑΚΑΤΕΥΘΥΝΣΗΠΑΧΡΗΣΗ

MODUS Q	A mm	B mm	C mm	D mm
QA 600	500	500	535	30
QA 625	525	525	550	30
QC 600	500	200	535	330
QC 625	550	215	585	330

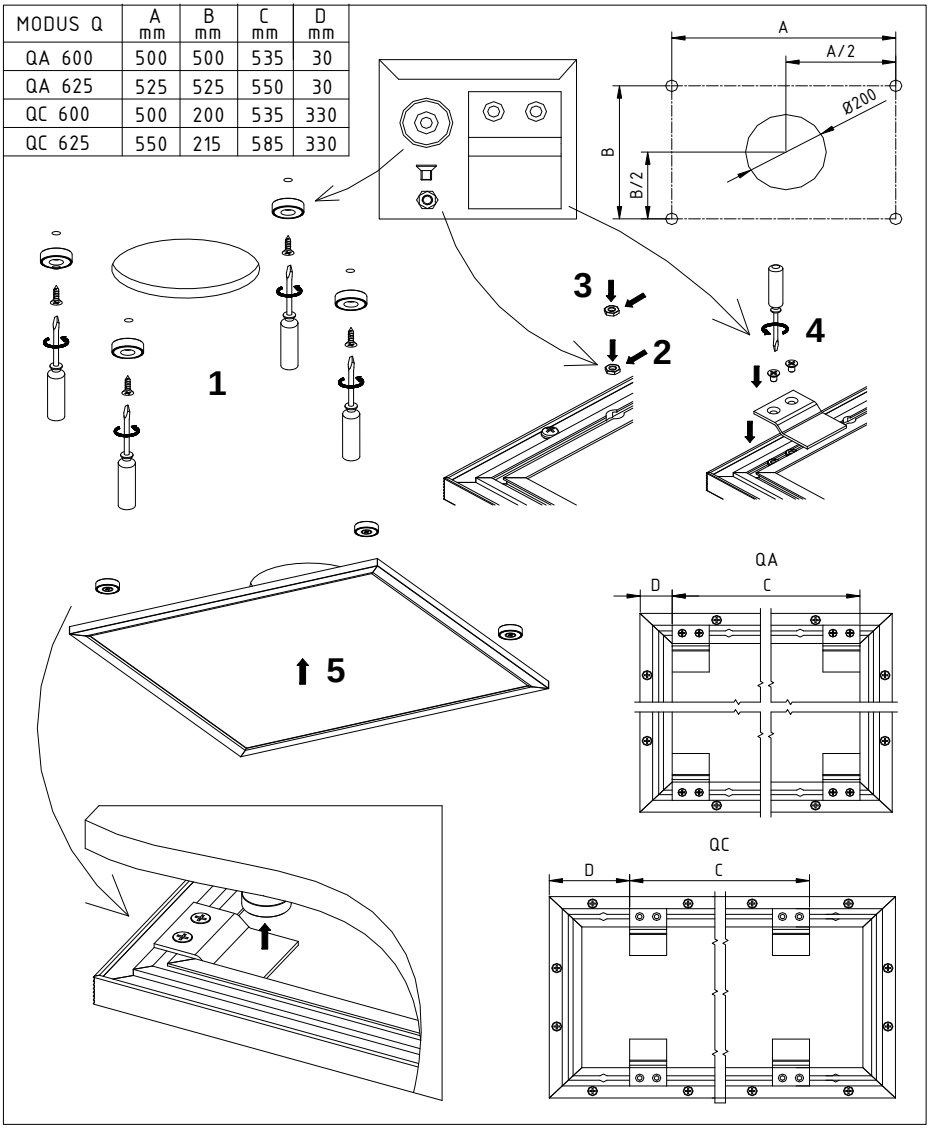

Záruļní list ï platí jen pro ĻR (Certificate of warranty ï valid in Czech Republic only).
Na tento výrobek se poskytuje záruka 24 mĐícŢ od data prodeje. Záruka se nevztahuje na závady zpŢsobené nevhodným zacházením.

Datum prodeje: Razítko a podpis prodejny